426028, Россия, г. Ижевск,
ул. Пойма, 25, ООО"ГАЛЕОН".
тел. (3412) 50-59-32, 50-69-11
www.akvilon-izh.ru
info@akvilon-izh.ru

АКВИЛОН®
МЕБЕЛЬ С ПЕРВОЙ БУКВЫ

Внимание! Рекомендуем для сборки данного изделия обратиться к опытному сборщику мебели!

Перед началом сборки внимательно ознакомьтесь с инструкцией.

Рэя
Тумба ТВ 2000

Индекс: РЭ 01.01.08

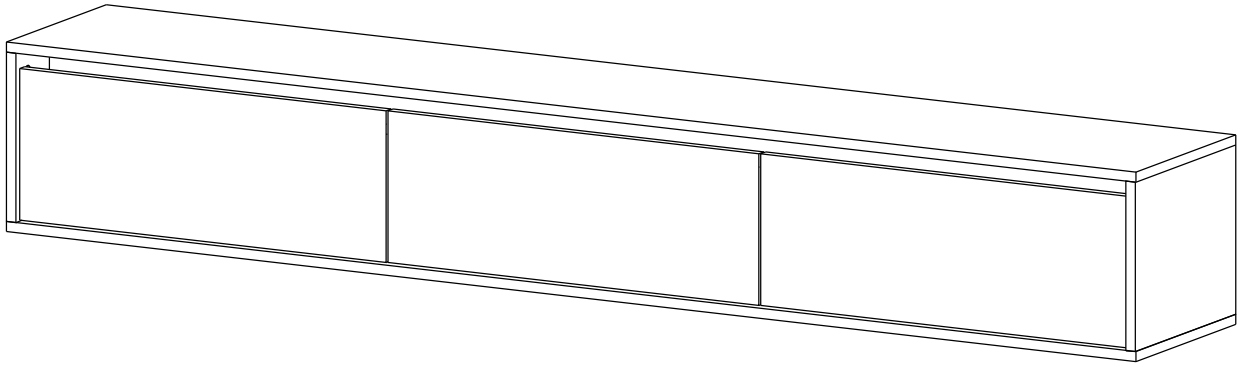

ГАБАРИТЫ:

Ширина - 2000мм
Глубина - 320мм
Высота - 300мм

Претензии по качеству принимаются при наличии упаковочных ярлыков!!!

Изготовитель оставляет за собой право вносить незначительные изменения.

Продукция изготовлена в соответствии с ГОСТ 16371-2014 "Мебель. Общие технические условия."

Сборку изделия производить согласно данной инструкции.

Сборочные элементы

№	Наименование	Размер	Кол-во
1	Бок ящика левый	270x160	3
2	Фронтальная ящика	586x160	3
3	Бок ящика правый	270x160	3
4	Фронтальная ящика	586x160	3
5	Бок левый	268x320	1
6	Крыша	1998x320	1
7	Дно	1998x320	1
8	Перегородка фигурная	268x296	1
9	Бок правый	268x320	1
10	Фасад	648x240	2
11	Царга	1964x66	1
12	Царга	1964x84	1
13	Царга	642x70	2
14	Фасад	656x240	1
15	Перегородка фигурная	268x296	1
16	Царга	644x187	1
17	Дно ящика (ДВП)	616x268	3

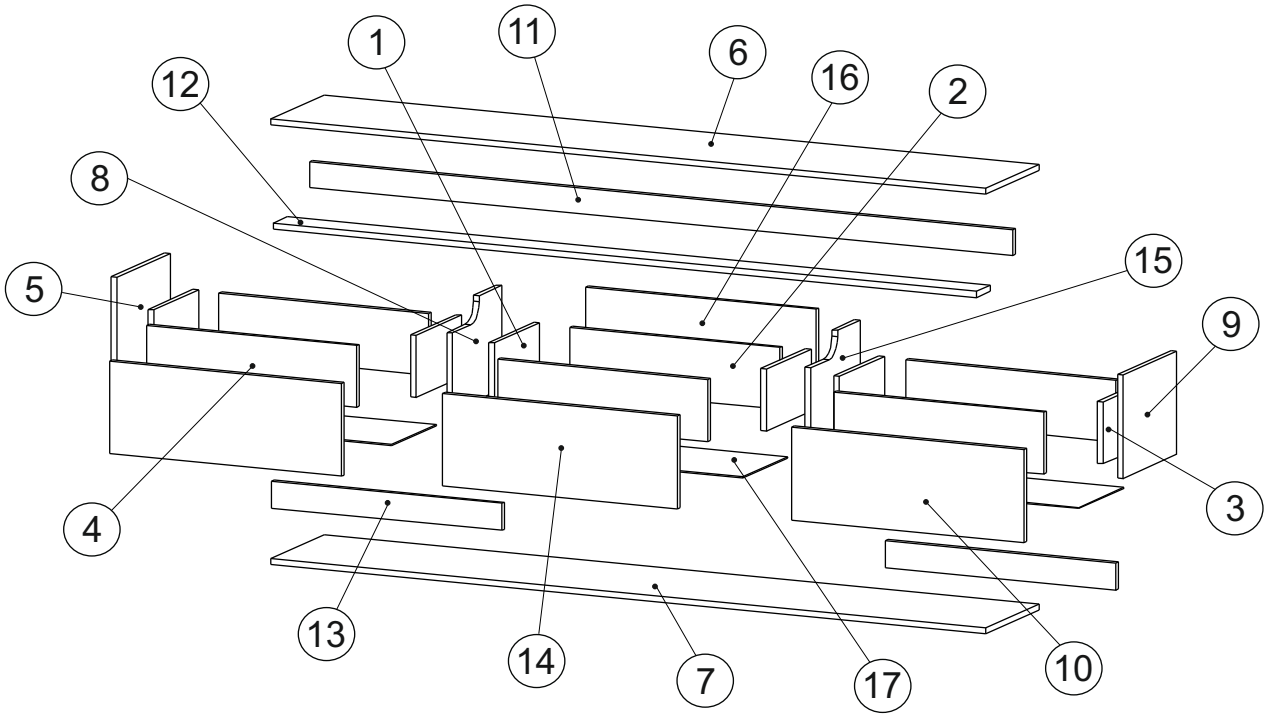

Крепёжная фурнитура:

86. Навес мебельный. 2 шт.	55. Заглушка эксцентрика. 2 шт.	160. Монтажная планка. 2 шт.	73. Саморез 4x25. 4 шт.	51. Винт-конфирмат 7x50. 45 шт.	52. Заглушка конфирмата. 14 шт.	59. Ключ. 1 шт.	63. Винт M6x25. 6 шт.
161. Ключ накидной. 1 шт.	87. Навес. 1 компл.	74. Саморез 4x40. 6 шт.	77. Дюбель. 6 шт.	65. Саморез 3,5x16. 90 шт.	80. Направляющие 250 мм. 3 компл.	54. Дюбель эксцентрика. 9 шт.	53. Эксцентрик. 9 шт.

Изображение схематичное, носит информативный характер.

1

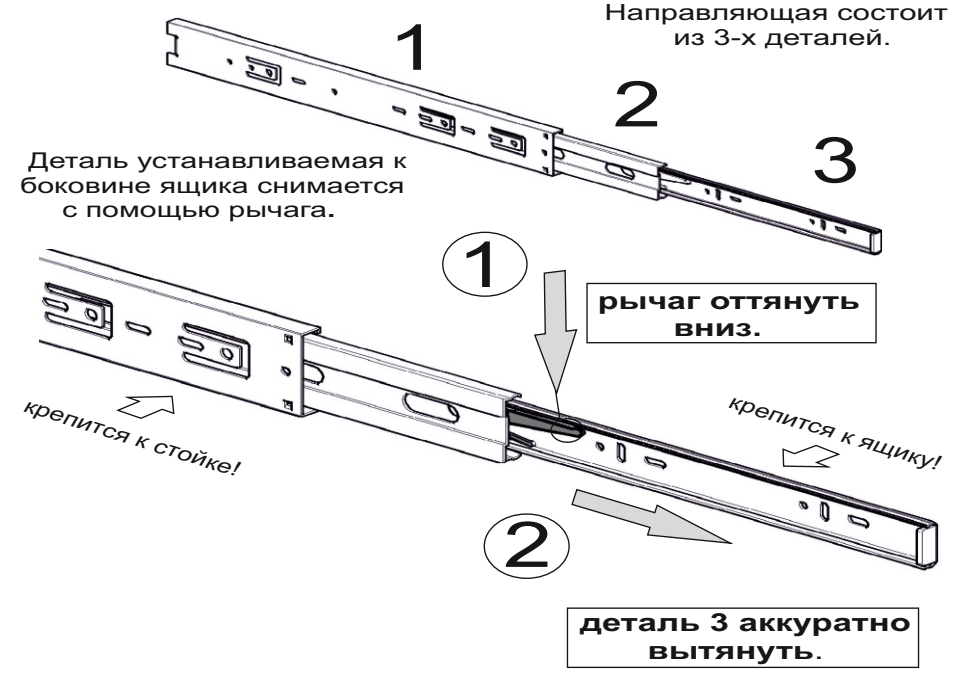
Направляющая состоит из 3-х деталей.
1
2
3
Деталь устанавливаемая к боковине ящика снимается с помощью рычага.
1
рычаг оттянуть вниз.
крепится к стойке!
крепится к ящику!
2
деталь 3 аккуратно вытянуть.

3

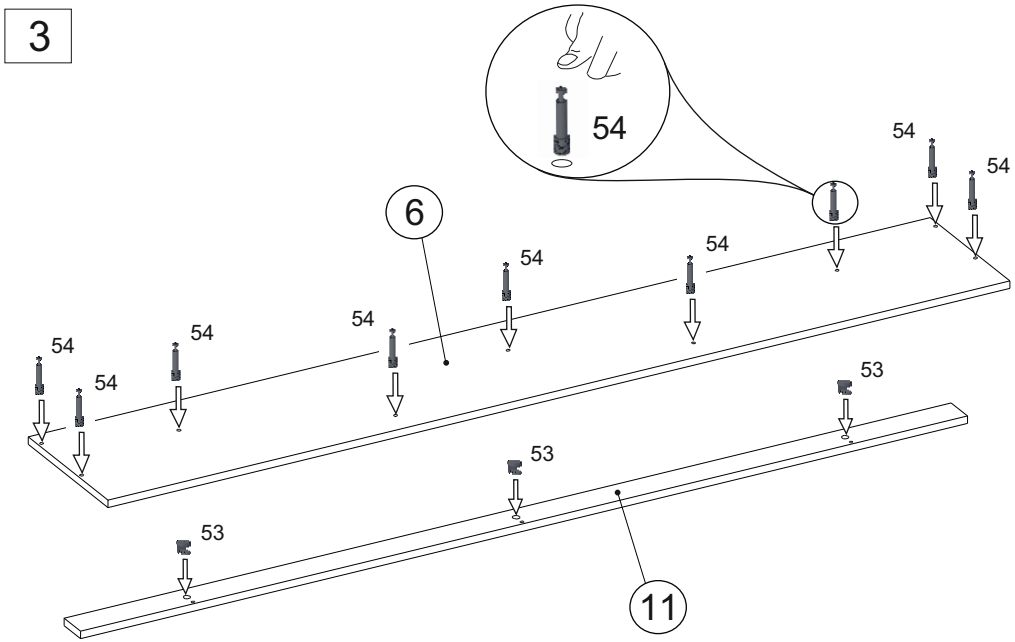
54
54
54
6
54
54
54
54
54
54
53
53
53
11

2

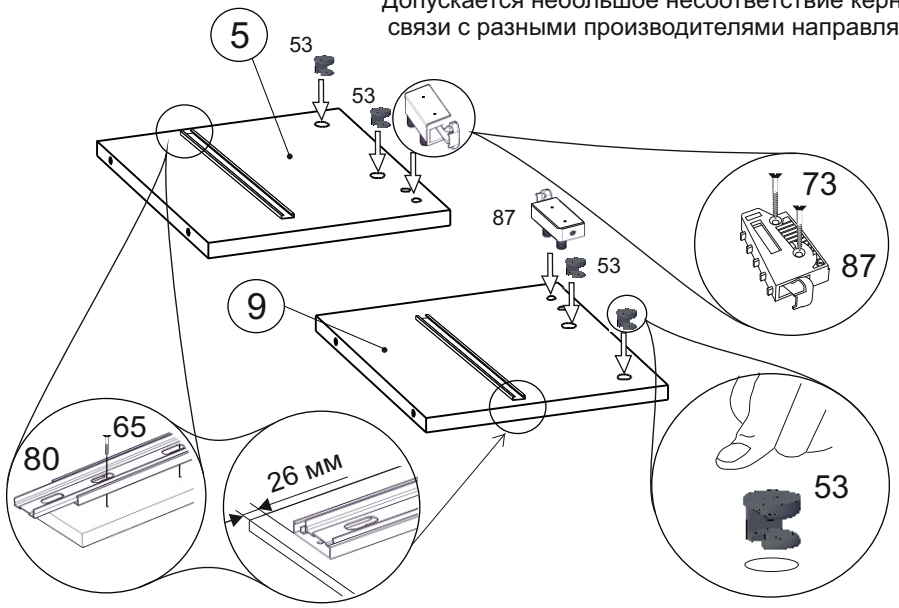
Направляющие устанавливать в соответствии с кернением.
Допускается небольшое несоответствие кернения в связи с разными производителями направляющих.
5
53
53
87
53
73
87
9
80
65
26 мм
53

4

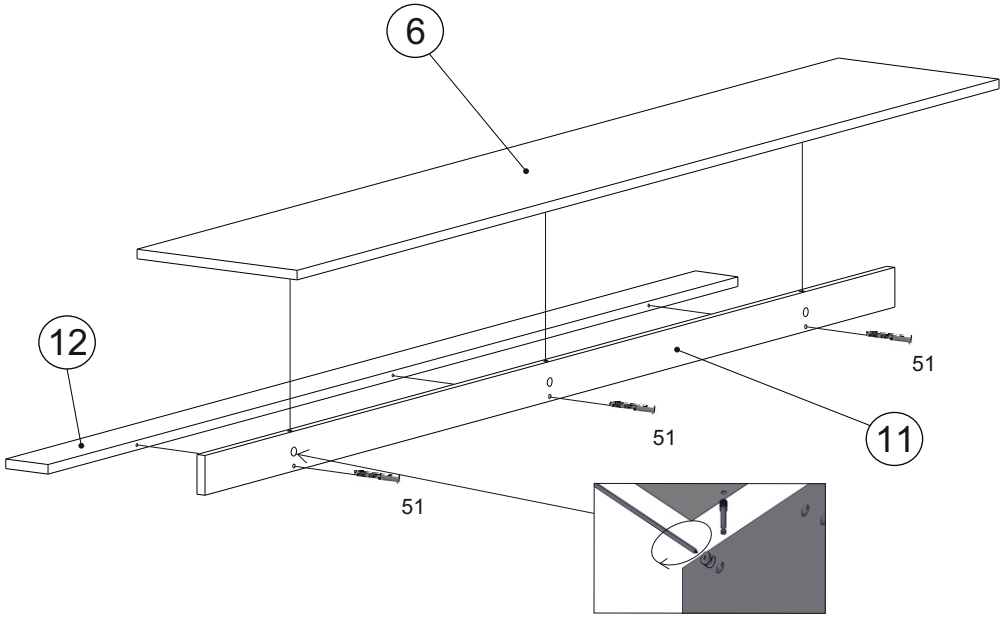
6
12
51
51
51
11

5

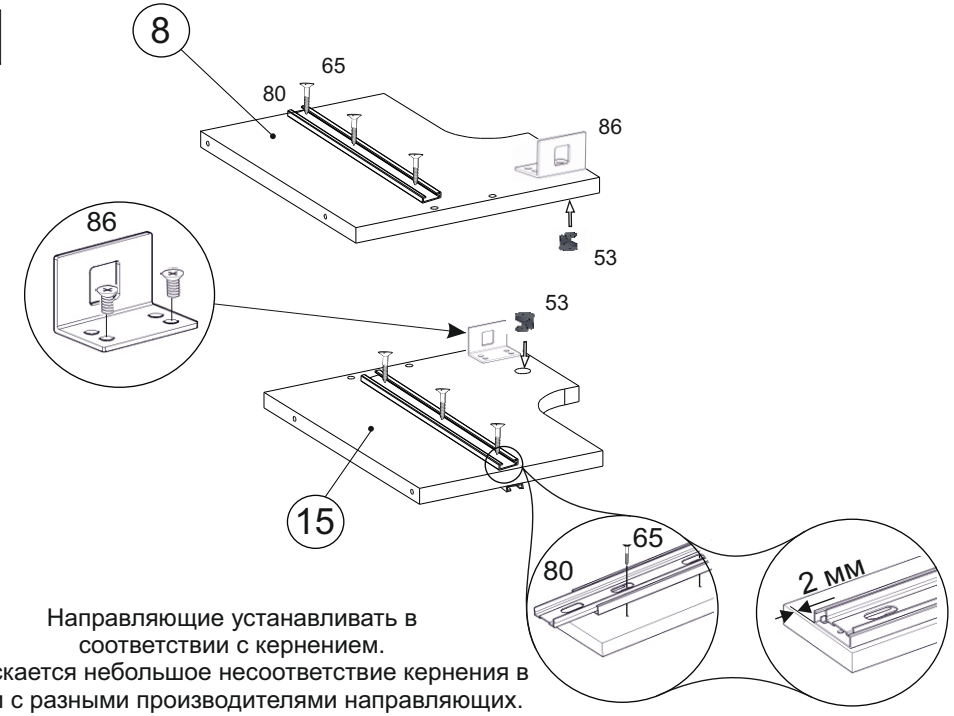

Направляющие устанавливать в соответствии с кернением.
Допускается небольшое несоответствие кернения в связи с разными производителями направляющих.

7

Внимание! В данном изделии имеется 3 ящика поэтому данный этап сборки производится ещё 2 раза.

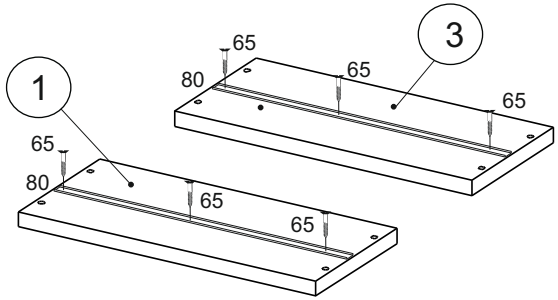

Направляющие установить после сборки корпуса ящика, вплотную к фасаду.

Направляющие устанавливать в соответствии с кернением.
Допускается небольшое несоответствие кернения в связи с разными производителями направляющих.

6

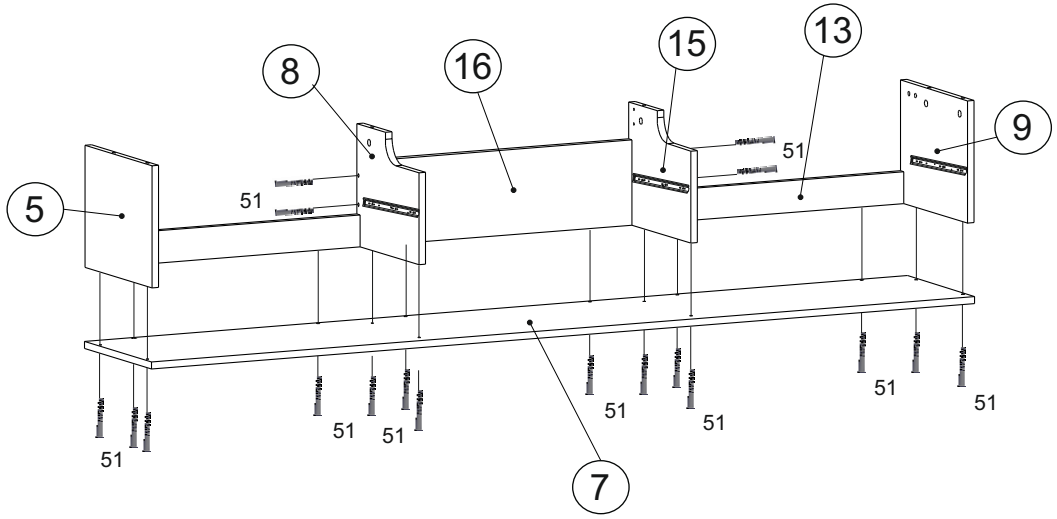

8

Перед установкой дна ящика выровнять диагональ корпуса.

Установка саморезов осуществляется с шагом 150-200 мм.

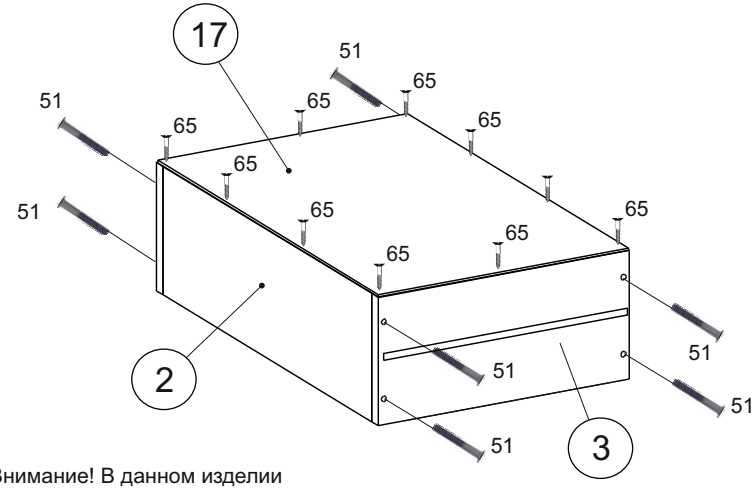

Внимание! В данном изделии имеется 3 ящика поэтому данный этап сборки производится ещё 2 раза.

9

Внимание! В данном изделии имеется 3 ящика поэтому данный этап сборки производится ещё 2 раза.

Для левого ящика A=105
B=95

Для правого ящика A=95
B=105

Для среднего ящика A=B

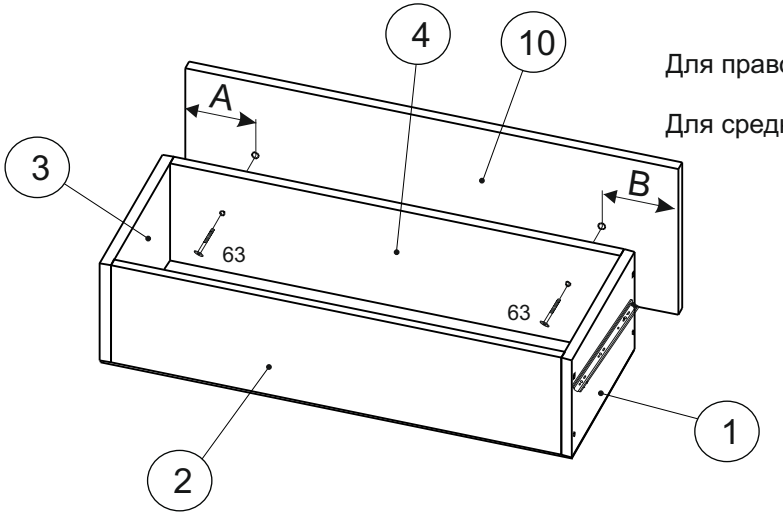

10

Определитесь с местом установки тумбы.
Закрепите монтажную планку к стене.
Перед установкой монтажной планки 160 необходимо в стену установить дюбели 77.

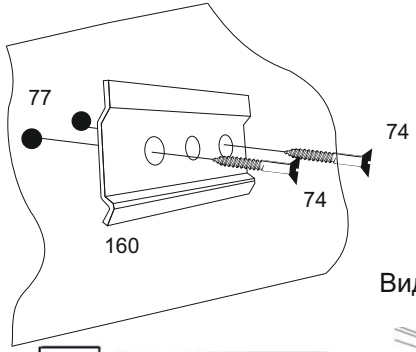

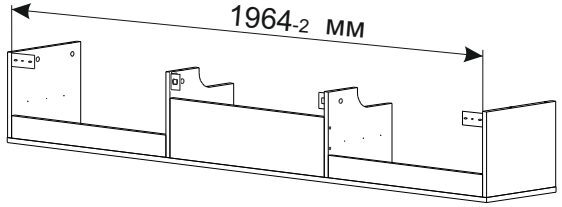

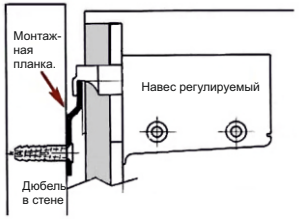

Вид со стороны шкафа.

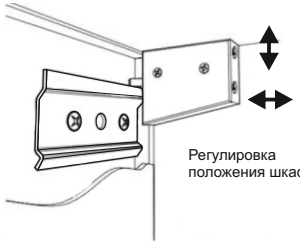

Вид со стороны стены.

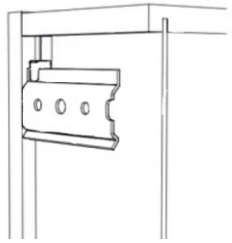

11

Схема крепления к стене перегородок фигурных (дет.8 и дет.15).

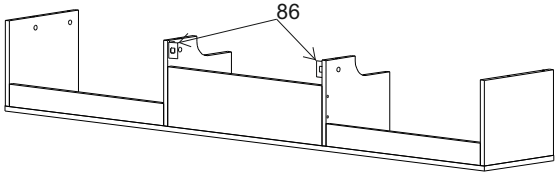

<u>Необходимо выставить тумбу по уровню устраняя прогиб в середине.</u>

<u>Внимание!</u> Фурнитуру для крепления тумбы к стене необходимо подобрать самостоятельно.
Вид крепежа подбирается соответствующий материалам стен.

1.

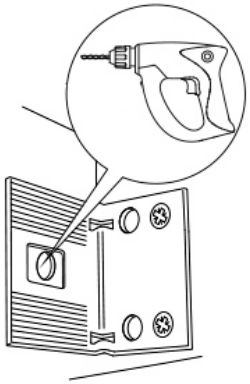

2.

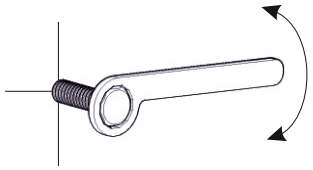

3.

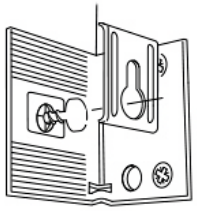

4.

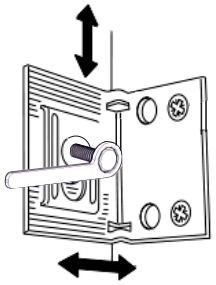

5.

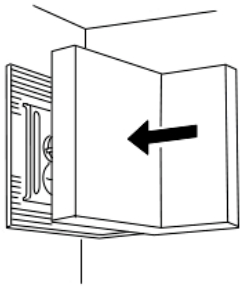

12

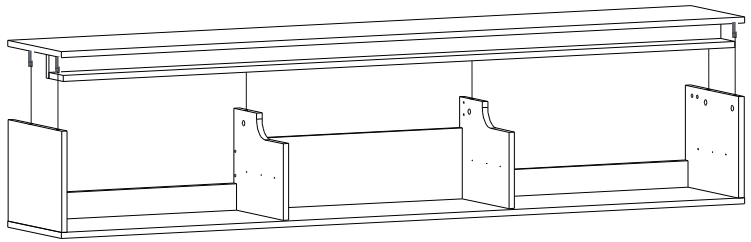

13

14 После окончательной сборки во всех видимых местах в головку конфирмата 51 установить заглушку конфирмата 52, в эксцентрики 53 заглушку эксцентрика 55.

Инструкция по сборке представляет собой логическую последовательность действий с помощью которой без труда можно собрать мебельное изделие в домашних условиях.

Необходимо для сборки:

- отверкта крестовая (PZ 2),
- шуруповерт,
- рулетка.

Рекомендации и предостережения при сборке мебели:

1. Сборку мебели необходимо производить на ровной, чистой и твердой поверхности;
2. Во избежание повреждения поверхности деталей мебели рекомендуется на месте сборки положить мягкую толстую ткань или гофрокартон от упаковки;
3. Сборку можно производить непосредственно на месте установки мебельного изделия, так как изделие собирается в вертикальном положении (стоя) и не требует много места для сборки;
4. Перед началом сборки внимательно ознакомьтесь с инструкцией по сборке;
5. Обязательно следуйте установленной последовательности в инструкции (1 , 2 , 3) для более качественного результата сборки.

Рекомендации по эксплуатации и уходу за мебелью:

- мебель эксплуатировать в проветриваемом, сухом помещении,
- не устанавливать вплотную к отопительным приборам,
- не ставить на поверхность горячие предметы,
- не ставить под прямые солнечные лучи, так как под их воздействием может изменится цвет лицевых поверхностей изделия,
- лицевые поверхности оберегать от механических повреждений, от попадания растворителей, щелочей, кислот и воды.(если такое произошло, незамедлительно протереть мягкой и быстро впитывающей тканью!),
- чистку поверхностей из ЛДСП производить сухой или пропитанной специальным средством мягкой тканью(фланель, сукно, плюш, миткаль и т.п.),
- для чистки стеклянных поверхностей используются специальные средства(предназначенные для стеклянных поверхностей!),
- поверхность из ЛДВП (задняя стенка изделия, дно ящиков) производить чистку только сухой мягкой тканью,
- запрещено использовать в качестве чистящих средств, растворители, соду и средства , содержащие абразивные материалы,
- в мебели, имеющей крепление болтами, винтами, шурупами, при ослаблении соединений необходимо их периодически подтягивать.

Гарантийный срок эксплуатации 24 месяца.